SERIE S62

MANUALE ISTRUZIONI

CONTROLLI

LED DI USCITA (giallo) (S62..A/B/C/F)
Il LED giallo acceso indica lo stato delle uscite.

LED DI STABILITY (verde) (S62..A/B/C/F)
Il LED verde acceso permanente indica una condizione operativa stabile, in cui il segnale ricevuto ha un margine di sicurezza maggiore del 30% rispetto al valore di commutazione dell'uscita. Il sensore è pronto a operare correttamente.

LED POWER ON (verde) (S62..G)
Il LED verde acceso indica lo stato di accensione del sensore.

TRIMMER DI SENSIBILITA' (ADJ.) (S62..A/B/C/F)
Trimmer a singolo giro che permette di regolare la sensibilità e quindi la distanza operativa del sensore.
Vedi il paragrafo "REGOLAZIONI" per la sua modalità di utilizzo.

TRIMMER LUCE/BUIO (S62..RX/PN)
Trimmer a singolo giro che permette di selezionare la modalità BUIO/LUCE: ruotando in senso orario, modalità Luce e, ruotando in senso antiorario, modalità buio.

ATTENZIONE: *Il range massimo di rotazione meccanica del trimmer è pari a 240°. Non forzare oltre le posizioni massima e minima.*

CONNESSIONI

Modelli in CC:

S62-PA-2/5-PN

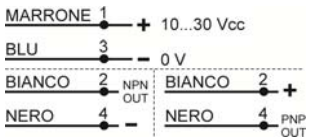

S62-PA-2/5-PP/NN

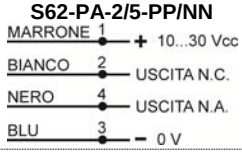

S62-2/5-G

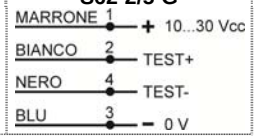

Modelli in CA:

S62-PA-1-A/B/C/F

S62-PA-1-G

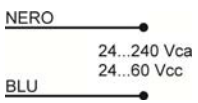

DATI TECNICI

	S62-PA-2/5	S62-PA-1
Tensione di alimentazione:	10 … 30 Vcc – Class 2 (UL508)	24…240 VCA / 24…60 Vcc
Tensione di ripple:	2 Vpp max.	10 % max
Assorbimento (esclusa corrente di uscita):	< 30 mA	< 3 VA
Uscite:	**S62..PP/NN:** PNP o NPN N.A./N.C. 30 Vcc **S62..PN:** NPN/PNP; 30 Vcc max (protezione contro il cortocircuito)	Relè elettromeccanico SPDT Tensione max al contatto: 250 Vca / 30 Vcc
Corrente di uscita:	100 mA max (protezione al sovraccarico e alle sovratensioni)	2 A max. (carico resistivo)
Tensione di saturazione dell'uscita:	≤ 2 V	-
Tempo di risposta:	**S62…A/B/C:** 500 µs max. **S62…F/G:** 1 ms	25 ms
Frequenza di commutazione:	**S62…A/B/C:** 1 kHz **S62…F/G:** 500Hz	20Hz
Tipo di emissione:	rossa (640 nm) (S62..A/B/C/G)	
Distanza operativa (valori tipici):	**S62...B:** 0.1…8 m su R2 (riflettore Ø63 mm) (EG = 2) **S62…A:** 13 m su R2 (riflettore Ø63 mm) (EG = 2) **S62...C01:** 90 cm su bianco 90% (EG = 2) **S62…C11:** 200 cm su bianco 90% (EG = 2) **S62…F/G:** 0…25 m	
Indicatori:	**S62…A/B/C/F:** LED DI USCITA (GIALLO) / LED DI STABILITY (VERDE) **S62…G:** LED POWER ON (VERDE)	
Impostazione:	trimmer di regolazione sensibilità a 1 giro trimmer luce/buio a 1 giro (S62..RX/PN)	
Temperatura di funzionamento:	-10 … 55 °C	
Temperatura di immagazzinamento:	-20 … 70 °C	
Rigidità dielettrica:	500 Vca, 1 min. tra parti elettroniche e contenitore	
Resistenza d'isolamento:	>20 MΩ, 500 Vcc, tra parti elettroniche e contenitore	
Reiezione alla luce ambiente:	come prescritto da EN 60947-5-2	
Vibrazioni:	ampiezza 0.5 mm, frequenza 10 … 55 Hz, per ogni asse (EN60068-2-6)	
Resistenza agli urti:	11 ms (30 G) 6 shock per ogni asse (EN60068-2-27)	
Materiale contenitore:	ABS	
Materiale lenti:	finestra in PMMA, lenti in policarbonato	
Protezione meccanica:	IP67	
Collegamenti:	cavo di lunghezza 2 m ∅ 4 mm / connettore M12 a 4 poli	cavo di lunghezza 2 m ∅ 5 mm
Requisiti UL:	Modelli Vcc:devono essere collegati ad un trasformatore o alimentatore Classe 2. Modelli Vca: devono essere collegati ad un alimentatore o sistema dotato di filtri o scaricatori in aria Categoria II ("load level – secondary circuit of a protected utilità transformer"), adatto alla limitazione di sovratensioni di 1.2 KV di picco e con limitazione al corto-circuito di 500VA max.	
Peso:	90 g. max. vers. a cavo / 40 g. max. vers. a connettore	

REGOLAZIONI

Regolazioni S62..A/B: Posizionare il sensore ed il riflettore su lati opposti. Regolare il trimmer della sensibilità al massimo. Determinare i punti di accensione e spegnimento del LED giallo (OUT) in direzione verticale e orizzontale, e fissare il sensore al centro tra i punti rilevati. Il funzionamento ottimale si ottiene quando si accendono entrambi i LED.
Se necessario, ridurre la sensibilità per individuare oggetti molto piccoli. Per migliorare l'allineamento, ripetere la procedura sopra descritta riducendo progressivamente la sensibilità.
Regolazioni S62..C Posizionare il sensore con il trimmer della sensibilità al minimo: il LED giallo è spento (modalità luce). Porre di fronte al sensore l'oggetto che deve essere rilevato. Ruotare il trimmer della sensibilità in senso orario finché il LED giallo si accende *(Condizione di oggetto rilevato, pos.A).* Togliere l'oggetto, il LED giallo si spegne.
Ruotare il trimmer in senso orario fino all'accensione del LED giallo *(Condizione di sfondo rilevato, pos.B).*
Il trimmer raggiunge il massimo se lo sfondo è fuori dal range operativo.
Regolare il trimmer in posizione intermedia, pos.C, tra le due posizioni pos.A e pos.B.

Regolazioni S62…F/G: Posizionare i sensori su lati opposti. Regolare il trimmer della sensibilità al massimo.
Determinare i punti di accensione e spegnimento del LED giallo (OUT) in direzione verticale e orizzontale, e fissare i sensori al centro tra i punti rilevati. Il funzionamento ottimale si ottiene quando si accendono entrambi i LED.
Se necessario, ridurre la sensibilità per individuare oggetti molto piccoli. Per migliorare l'allineamento, ripetere la procedura sopra descritta riducendo progressivamente la sensibilità.

DIMENSIONI D'INGOMBRO

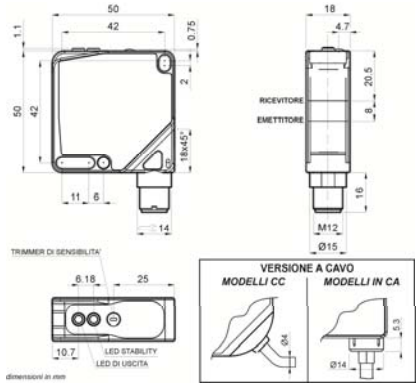

INSTALLAZIONE

L'installazione del sensore può essere effettuata grazie ai tre fori passanti del corpo, tramite due viti (M4x25 o di maggiore lunghezza, coppia max. di serraggio 1.5 Nm) con rondelle.
Sono disponibili numerose staffe orientabili per facilitare il posizionamento del sensore (vedi accessori a catalogo).
La distanza operativa è misurata partendo dalla superficie frontale dell'ottica del sensore. Il connettore M12 può essere orientato in due diverse posizioni agendo sull'apposita molla di ritenuta e ruotando il blocchetto di 180° fino a fine corsa.

FUNZIONE DI TEST (S62..G)

Gli ingressi TEST+ e TEST- possono essere usati per disattivare l'emettitore e verificare il corretto funzionamento del sistema. Attivando il test quando non vi sono oggetti interposti l'uscita del ricevitore deve commutare. La tensione da applicare agli ingressi è compresa nel campo 10…30 Vcc, rispettando le polarità: l'emissione è spenta con TEST+ connesso a Vcc e TEST- connesso a 0V.

I sensori NON sono dispositivi di sicurezza, quindi NON devono essere utilizzati per la gestione di sicurezza delle macchine sulle quali sono installate.

Datalogic S.r.l.
Via S. Vitalino 13 - 40012 Calderara di Reno - Italy
Tel: +39 051 3147011 - Fax: +39 051 3147205 - www.datalogic.com

Link utili disponibili su www.datalogic.com: **Contatti, Termini e Condizioni, Supporto**.

Il periodo di garanzia per questo prodotto è di 36 mesi. Per maggiori dettagli vedere Condizioni Generali di Vendita su www.datalogic.com.

In base alle vigenti normative nazionali ed europee, Datalogic non è tenuta allo smaltimento del prodotto alla fine del ciclo di vita. Datalogic consiglia di smaltire gli apparecchi attenendosi alle normative nazionali vigenti in materia di smaltimento dei rifiuti o rivolgendosi agli appositi centri di conferimento.

© 2007 - 2017 Datalogic S.p.A. e/o le sue consociate ◆ TUTTI I DIRITTI RISERVATI. ◆ Senza con ciò limitare i diritti coperti dal copyright, nessuna parte della presente documentazione può essere riprodotta, memorizzata o introdotta in un sistema di recupero o trasmessa in qualsiasi forma o con qualsiasi mezzo, o per qualsiasi scopo, senza l'espresso consenso scritto di Datalogic S.p.A. e/o delle sue consociate. Datalogic e il logo Datalogic sono marchi registrati di Datalogic S.p.A. depositati in diversi paesi, tra cui U.S.A. e UE. Tutti gli altri marchi registrati e brand sono di proprietà dei rispettivi proprietari. Datalogic si riserva il diritto di apportare modifiche e/o miglioramenti senza preavviso.

821002352 Rev. C